RAYLUX

ПРОИЗВОДИТЕЛЬ СВЕТОДИОДНОГО ОСВЕЩЕНИЯ

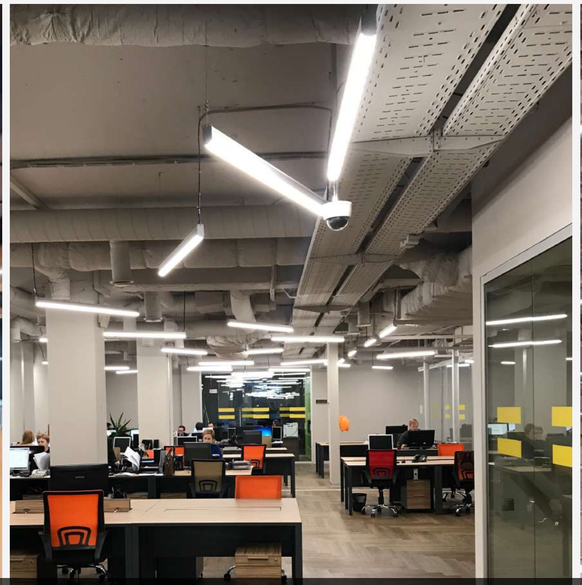

Линейные светильники

Проекты

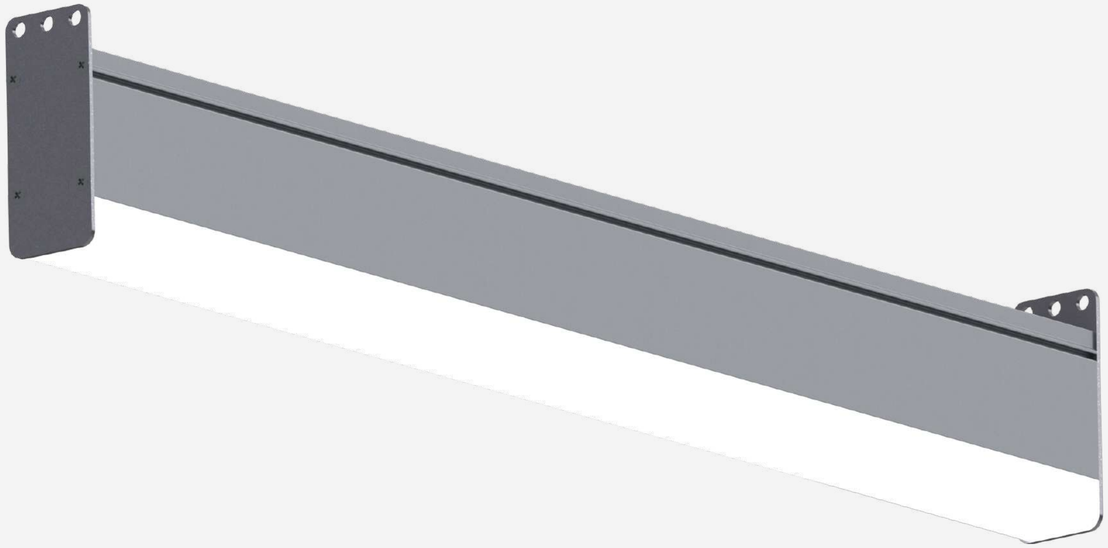

H-lux EQ PRO

Линейные светильники

административно-бытовое освещение | торговое освещение | офисное освещение | склады | офисы

Потребляемая мощность, Вт	от 9 до 81
Драйвер	Helvar
Напряжение питающей сети, В	198-264 AC
Частота питающей сети, Гц	47-63
Производитель диодов	Seoul
Световой поток светильника, Лм	от 1220 до 12260
Цветовая температура, К	3000, 4000, 5000
Индекс цветопередачи	Ra>80
Тип кривой силы света	Д 140°
Температура эксплуатации, °С	от 0 до +40°
Вид климатического исполнения	УХЛ4
Степень защиты	IP40
Материал рассеивателя	Опаловый поликарбонат
Габаритные размеры, мм	от 309×40×93
Масса, кг	0,5-3,7
Ресурс работы светильника, не менее ... ч	100 000
Заводская гарантия	5 лет

легкий корпус из экструдированного алюминия | БАП | мягкий свет | максимальная теплоотдача | «транзитное» подключение | КВД | IP40, IP54, IP65 | покраска по палитре RAL | диммируемый драйвер | 4000 Лм/м

подвесное | поворотное | накладное

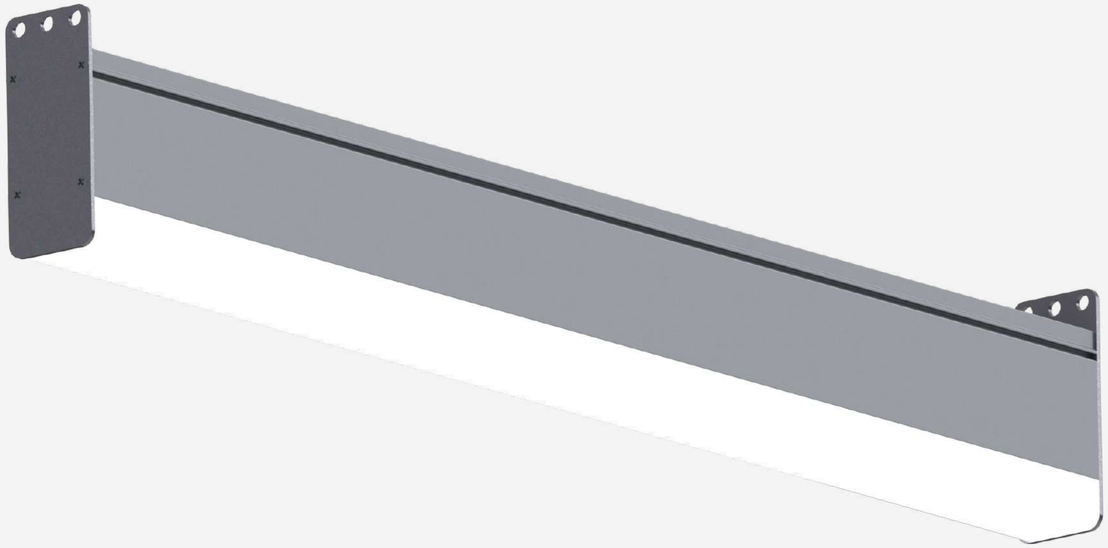

H-lux EQF PRO

Линейные светильники

промышленные, логистические объекты | большие торговые центры | офисное освещение | склады | офисы

Потребляемая мощность, Вт	от 20 до 172
Драйвер	Helvar
Напряжение питающей сети, В	198-264 AC
Частота питающей сети, Гц	47-63
Производитель диодов	Seoul
Световой поток светильника, Лм	от 2210 до 22120
Цветовая температура, К	3000, 4000, 5000
Индекс цветопередачи	Ra>80
Тип кривой силы света	Д 140°
Температура эксплуатации, °C	от 0 до +40°
Вид климатического исполнения	УХЛ4
Степень защиты	IP40
Материал рассеивателя	Опаловый поликарбонат
Габаритные размеры, мм	от 309×40×93
Масса, кг	0,5-3,7
Ресурс работы светильника, не менее ... ч	100 000
Заводская гарантия	5 лет

легкий корпус из экструдированного алюминия | БАП | КВД | максимальная теплоотдача | светлее | «транзитное» подключение | IP40, IP54, IP65 | покраска по палитре RAL | диммируемый драйвер | равновмерный свет | мощнее | 7300 Лм/м

подвесное | поворотное | накладное

Helvar SEOUL LEDiL

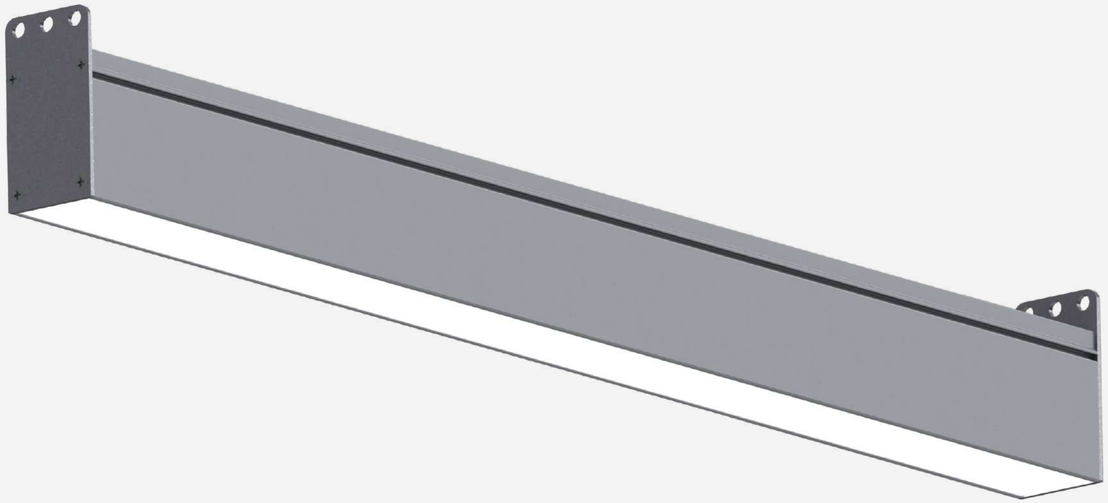

H-lux EH PRO

Линейные светильники

промышленные, логистические объекты | торговые объекты | офисное освещение | склады | офисы

Потребляемая мощность, Вт	от 9 до 81
Драйвер	Helvar
Напряжение питающей сети, В	198-264 AC
Частота питающей сети, Гц	47-63
Производитель диодов	Seoul
Световой поток светильника, Лм	от 1130 до 12970
Цветовая температура, К	3000, 4000, 5000
Индекс цветопередачи	Ra>80
Тип кривой силы света	Д, Д опал, оптика
Температура эксплуатации, °С	от 0 до +40°
Вид климатического исполнения	УХЛ4
Степень защиты	IP40
Материал рассеивателя	Д - прозрачный поликарбонат Д опал - опаловый полистирол Оптика - линейнная линза ПММА
Габаритные размеры, мм	от 309×40×93
Масса, кг	0,5-3,7
Ресурс работы светильника, не менее ... ч	100 000
Заводская гарантия	5 лет

легкий корпус из экструдированного алюминия | БАП | КВД | максимальная теплоотдача | «транзитное» подключение | IP40, IP54, IP65 | покраска по палитре RAL | широкий выбор оптики | диммируемый драйвер | равновмерный свет | 4000 Лм/м

подвесное | поворотное | накладное

Helvar SEOUL LEDiL

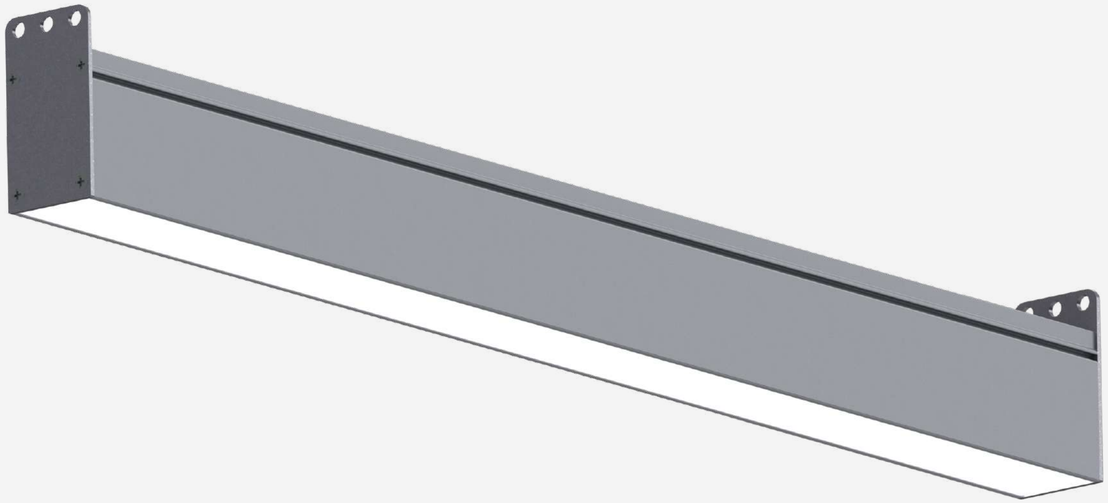

H-lux EHF PRO

Линейные светильники

промышленные, логистические объекты | торговые объекты | офисное освещение | склады | офисы

Потребляемая мощность, Вт	от 20 до 172
Драйвер	Helvar
Напряжение питающей сети, В	198-264 AC
Частота питающей сети, Гц	47-63
Производитель диодов	Seoul
Световой поток светильника, Лм	от 2030 до 23430
Цветовая температура, К	3000, 4000, 5000
Индекс цветопередачи	Ra>80
Тип кривой силы света	Д, Д опал, оптика
Температура эксплуатации, °С	от 0 до +40°
Вид климатического исполнения	УХЛ4
Степень защиты	IP40
Материал рассеивателя	Д - прозрачный поликарбонат Д опал - опаловый полистирол Оптика - линейнная линза ПММА
Габаритные размеры, мм	от 309×40×93
Масса, кг	0,5-3,7
Ресурс работы светильника, не менее ... ч	100 000
Заводская гарантия	5 лет

легкий корпус из экструдированного алюминия | БАП | КВД | максимальная теплоотдача | светлее | «транзитное» подключение | IP40, IP54, IP65 | покраска по палитре RAL | широкий выбор оптики | диммируемый драйвер | равновмерный свет | мощнее | 7300 Лм/м

подвесное | поворотное | накладное

Helvar SEOUL LEDiL

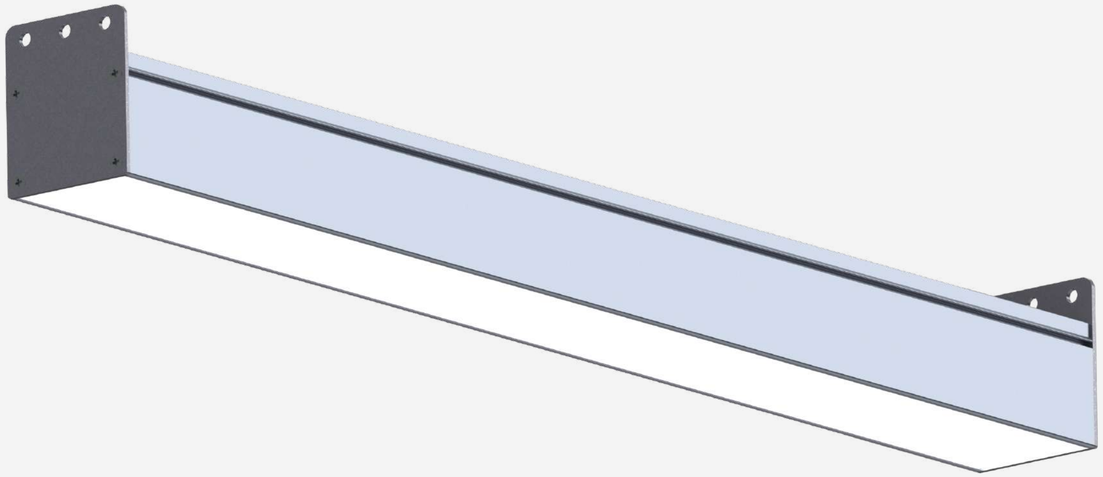

H-lux HD PRO

Линейные светильники

промышленные, логистические объекты | торговые объекты | офисное освещение | склады | офисы

Потребляемая мощность, Вт	от 9 до 81
Драйвер	Helvar
Напряжение питающей сети, В	198-264 AC
Частота питающей сети, Гц	47-63
Производитель диодов	Seoul
Световой поток светильника, Лм	от 1250 до 14230
Цветовая температура, К	3000, 4000, 5000
Индекс цветопередачи	Ra>80
Тип кривой силы света	Д, Д опал
Температура эксплуатации, °С	от 0 до +40°
Вид климатического исполнения	УХЛ4
Степень защиты	IP40
Материал рассеивателя	Д - прозрачный поликарбонат Д опал - опаловый полистирол
Габаритные размеры, мм	от 309×40×93
Масса, кг	0,5-3,7
Ресурс работы светильника, не менее ... ч	100 000
Заводская гарантия	5 лет

легкий корпус из экструдированного алюминия | БАП | IP40, IP54, IP65 | максимальная теплоотдача | «транзитное» подключение | КВД | покраска по палитре RAL | широкий выбор оптики | равновмерный свет | диммируемый драйвер | 4700 Лм/м

подвесное | поворотное | накладное

Helvar SEOUL LEDiL

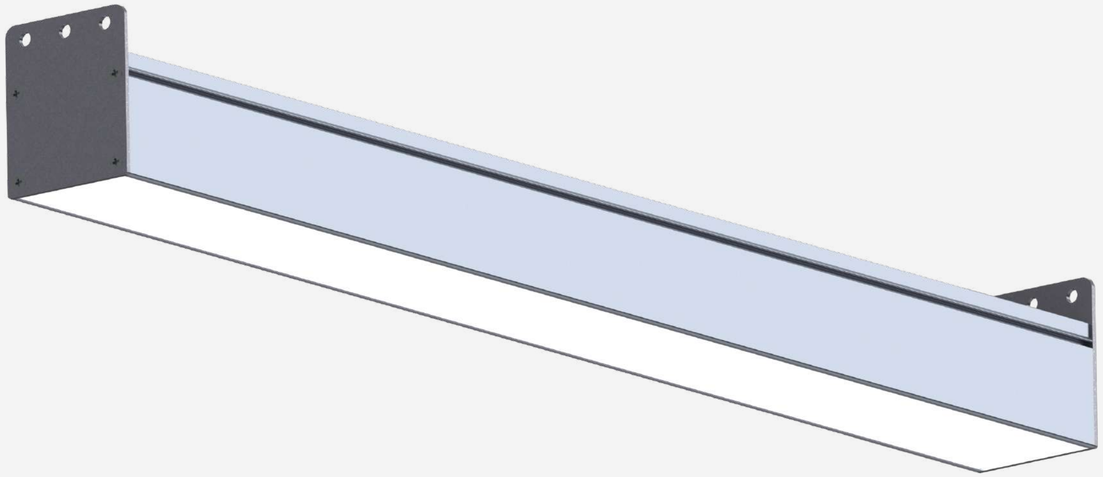

H-lux HDF PRO

Линейные светильники

промышленные, логистические объекты | торговые объекты | офисное освещение | склады | офисы

Потребляемая мощность, Вт	от 20 до 172
Драйвер	Helvar
Напряжение питающей сети, В	198-264 AC
Частота питающей сети, Гц	47-63
Производитель диодов	Seoul
Световой поток светильника, Лм	от 2250 до 25460
Цветовая температура, К	3000, 4000, 5000
Индекс цветопередачи	Ra>80
Тип кривой силы света	Д, Д опал
Температура эксплуатации, °С	от 0 до +40°
Вид климатического исполнения	УХЛ4
Степень защиты	IP40
Материал рассеивателя	Д - прозрачный поликарбонат Д опал - опаловый полистирол
Габаритные размеры, мм	от 309×40×93
Масса, кг	0,5-3,7
Ресурс работы светильника, не менее ... ч	100 000
Заводская гарантия	5 лет

легкий корпус из экструдированного алюминия | БАП | КВД | максимальная теплоотдача | светлее | «транзитное» подключение | IP40, IP54, IP65 | покраска по палитре RAL | широкий выбор оптики | диммируемый драйвер | равновмерный свет | мощнее | 8400 Лм/м

подвесное | поворотное | накладное

Helvar SEOUL LEDiL

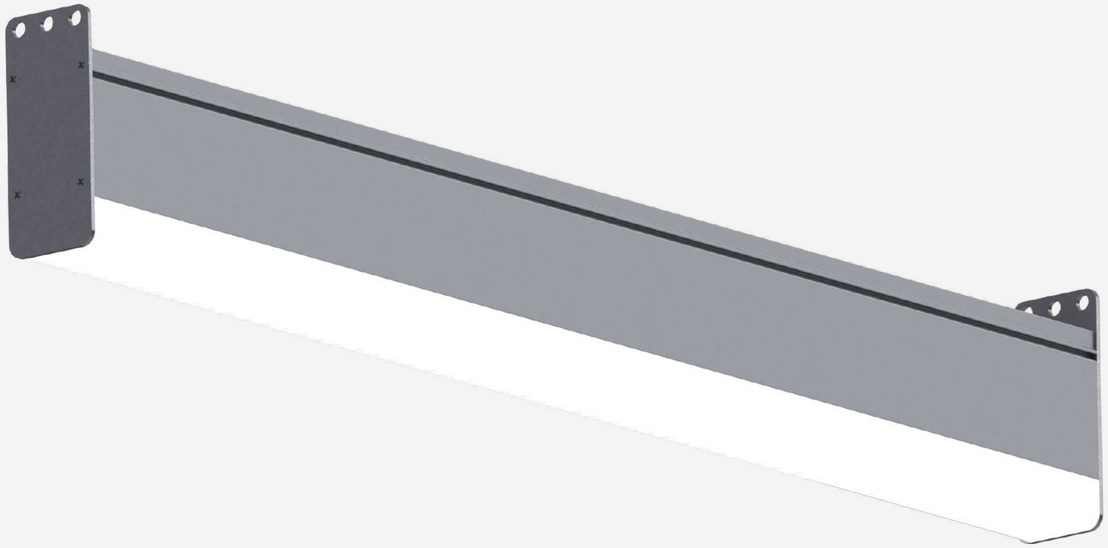

H-lux EQ

Линейные светильники

административно-бытовое освещение | торговое освещение | офисное освещение | склады | офисы

Потребляемая мощность, Вт	от 9 до 81
Драйвер	Helvar
Напряжение питающей сети, В	198-264 AC
Частота питающей сети, Гц	47-63
Производитель диодов	Osram Duris E2835
Световой поток светильника, Лм	от 1070 до 10750
Цветовая температура, К	3000, 4000, 5000
Индекс цветопередачи	Ra>80
Тип кривой силы света	Д 140°
Температура эксплуатации, °С	от 0 до +40°
Вид климатического исполнения	УХЛ4
Степень защиты	IP40
Материал рассеивателя	Опаловый поликарбонат
Габаритные размеры, мм	от 309×40×93
Масса, кг	0,5-3,7
Ресурс работы светильника, не менее ... ч	100 000
Заводская гарантия	5 лет

легкий корпус из экструдированного алюминия | БАП | мягкий свет | максимальная теплоотдача | «транзитное» подключение | КВД | IP40, IP54, IP65 | покраска по палитре RAL | диммируемый драйвер | 4000 Лм/м

подвесное | поворотное | накладное

Helvar | OSRAM LED Technology included | LEDiL

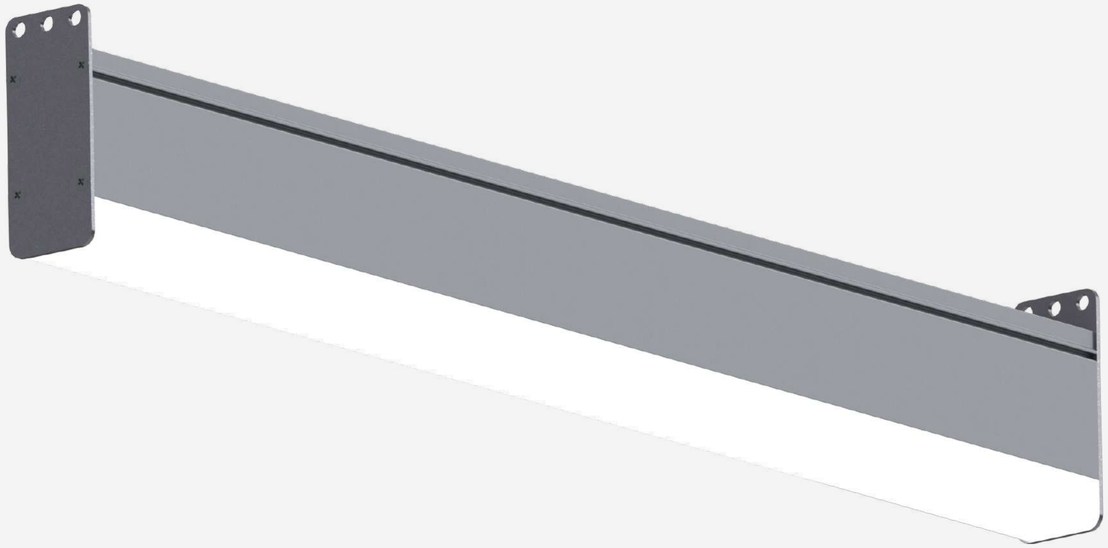

H-lux EQF

Линейные светильники

административно-бытовое освещение | торговое освещение | офисное освещение | склады | офисы

Потребляемая мощность, Вт	от 20 до 172
Драйвер	Helvar
Напряжение питающей сети, В	198-264 AC
Частота питающей сети, Гц	47-63
Производитель диодов	Osram Duris E2835
Световой поток светильника, Лм	от 1070 до 10750
Цветовая температура, К	3000, 4000, 5000
Индекс цветопередачи	Ra>80
Тип кривой силы света	Д 140°
Температура эксплуатации, °С	от 0 до +40°
Вид климатического исполнения	УХЛ4
Степень защиты	IP40
Материал рассеивателя	Опаловый поликарбонат
Габаритные размеры, мм	от 309×40×93
Масса, кг	0,5-3,7
Ресурс работы светильника, не менее ... ч	100 000
Заводская гарантия	5 лет

легкий корпус из экструдированного алюминия | БАП | мягкий свет | максимальная теплоотдача | мощнее | «транзитное» подключение | IP40, IP54, IP65 | покраска по палитре RAL | диммируемый драйвер | светлее | КВД | 6600 Лм/м

подвесное | поворотное | накладное

Helvar | OSRAM LED Technology included | LEDiL

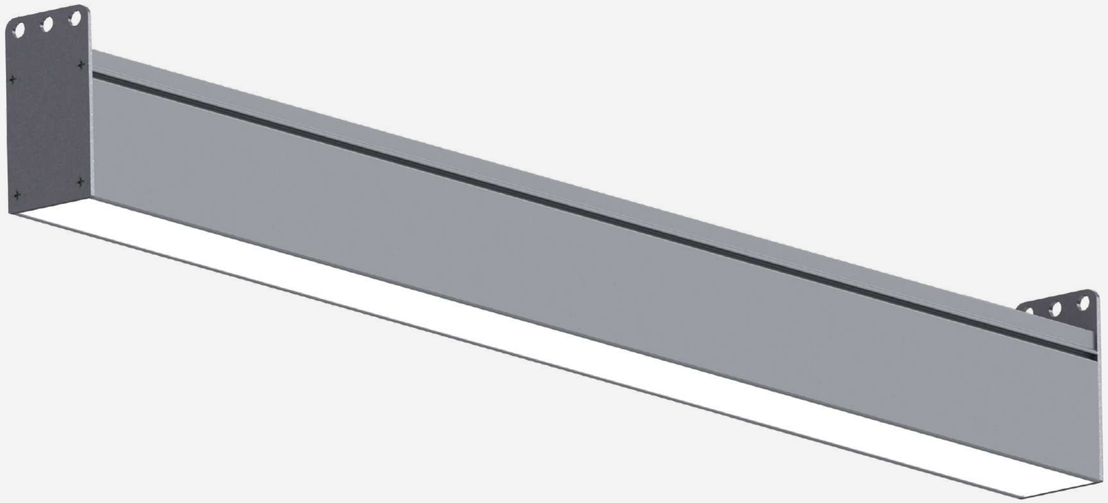

H-lux EH

Линейные светильники

административно-бытовое освещение | торговое освещение | офисное освещение | склады | офисы

Потребляемая мощность, Вт	от 9 до 81
Драйвер	Helvar
Напряжение питающей сети, В	198-264 AC
Частота питающей сети, Гц	47-63
Производитель диодов	Osram Duris E2835
Световой поток светильника, Лм	от 1070 до 10750
Цветовая температура, К	3000, 4000, 5000
Индекс цветопередачи	Ra>80
Тип кривой силы света	Д 140°
Температура эксплуатации, °С	от 0 до +40°
Вид климатического исполнения	УХЛ4
Степень защиты	IP40
Материал рассеивателя	Опаловый поликарбонат
Габаритные размеры, мм	от 309×40×93
Масса, кг	0,5-3,7
Ресурс работы светильника, не менее ... ч	100 000
Заводская гарантия	5 лет

легкий корпус из экструдированного алюминия | БАП | мягкий свет | максимальная теплоотдача | «транзитное» подключение | КВД | IP40, IP54, IP65 | покраска по палитре RAL | диммируемый драйвер | 3700 Лм/м

подвесное | поворотное | накладное

Helvar OSRAM LED Technology included LEDiL

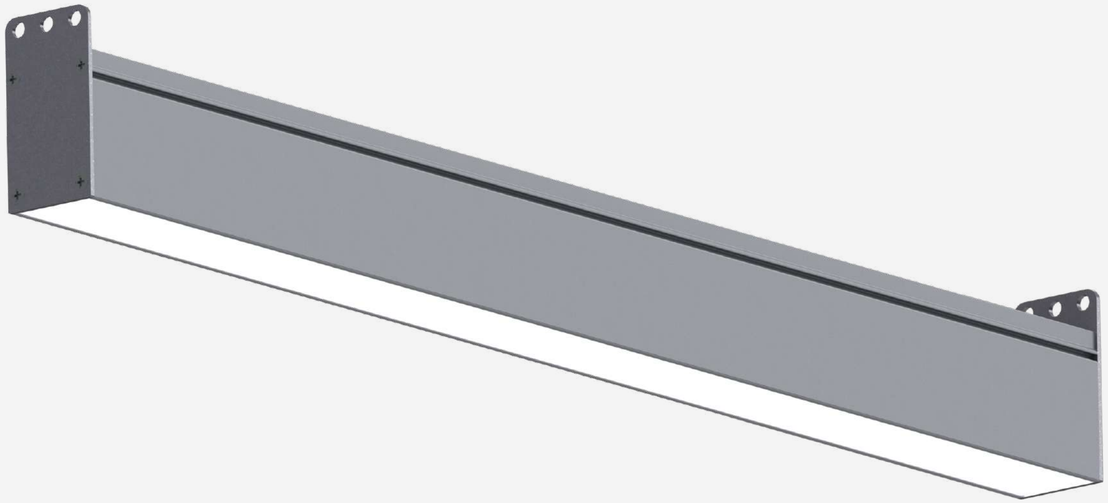

H-lux EHF

Линейные светильники

промышленные, логистические объекты | торговые объекты | офисное освещение | склады | офисы

Потребляемая мощность, Вт	от 9 до 81
Драйвер	Helvar
Напряжение питающей сети, В	198-264 AC
Частота питающей сети, Гц	47-63
Производитель диодов	Osram Duris E2835
Световой поток светильника, Лм	от 1780 до 20550
Цветовая температура, К	3000, 4000, 5000
Индекс цветопередачи	Ra>80
Тип кривой силы света	Д, Д опал, оптика
Температура эксплуатации, °С	от 0 до +40°
Вид климатического исполнения	УХЛ4
Степень защиты	IP40
Материал рассеивателя	Д - прозрачный поликарбонат Д опал - опаловый полистирол Оптика - линейнная линза ПММА
Габаритные размеры, мм	от 309×40×93
Масса, кг	0,5-3,7
Ресурс работы светильника, не менее ... ч	100 000
Заводская гарантия	5 лет

легкий корпус из экструдированного алюминия | БАП | КВД | максимальная теплоотдача | светлее | «транзитное» подключение | IP40, IP54, IP65 | покраска по палитре RAL | широкий выбор оптики | диммируемый драйвер | равновмерный свет | мощнее | 6600 Лм/м

подвесное | поворотное | накладное

Helvar | OSRAM LED Technology included | LEDiL

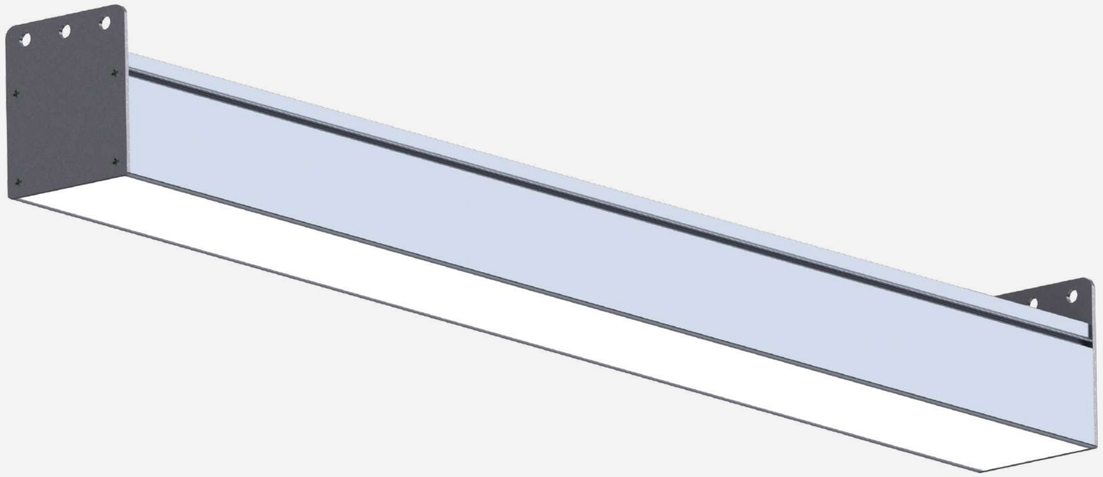

H-lux HD

Линейные светильники

промышленные, логистические объекты | торговые объекты | офисное освещение | склады | офисы

Потребляемая мощность, Вт	от 9 до 81
Драйвер	Helvar
Напряжение питающей сети, В	198-264 AC
Частота питающей сети, Гц	47-63
Производитель диодов	Osram Duris E2835
Световой поток светильника, Лм	от 1100 до 12480
Цветовая температура, К	3000, 4000, 5000
Индекс цветопередачи	Ra>80
Тип кривой силы света	Д, Д опал
Температура эксплуатации, °С	от 0 до +40°
Вид климатического исполнения	УХЛ4
Степень защиты	IP40
Материал рассеивателя	Д - прозрачный поликарбонат Д опал - опаловый полистирол
Габаритные размеры, мм	от 309×40×93
Масса, кг	0,5-3,7
Ресурс работы светильника, не менее ... ч	100 000
Заводская гарантия	5 лет

легкий корпус из экструдированного алюминия | БАП | IP40, IP54, IP65 | максимальная теплоотдача | «транзитное» подключение | КВД | покраска по палитре RAL | широкий выбор оптики | равновмерный свет | диммируемый драйвер | 4100 Лм/м

подвесное | поворотное | накладное

Helvar | OSRAM LED Technology included | LEDiL

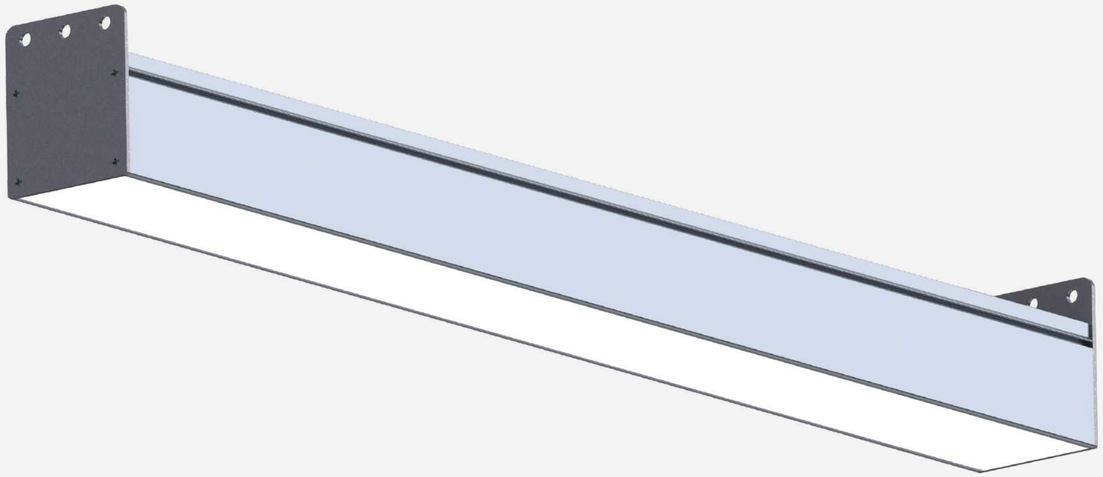

H-lux HDF

Линейные светильники

промышленные, логистические объекты | торговые объекты | офисное освещение | склады | офисы

Потребляемая мощность, Вт	от 20 до 172
Драйвер	Helvar
Напряжение питающей сети, В	198-264 AC
Частота питающей сети, Гц	47-63
Производитель диодов	Seoul
Световой поток светильника, Лм	от 2250 до 25460
Цветовая температура, К	3000, 4000, 5000
Индекс цветопередачи	Ra>80
Тип кривой силы света	Д, Д опал
Температура эксплуатации, °С	от 0 до +40°
Вид климатического исполнения	УХЛ4
Степень защиты	IP40
Материал рассеивателя	Д - прозрачный поликарбонат Д опал - опаловый полистирол
Габаритные размеры, мм	от 309×40×93
Масса, кг	0,5-3,7
Ресурс работы светильника, не менее ... ч	100 000
Заводская гарантия	5 лет

легкий корпус из экструдированного алюминия | БАП | КВД | максимальная теплоотдача | светлее | «транзитное» подключение | IP40, IP54, IP65 | покраска по палитре RAL | широкий выбор оптики | диммируемый драйвер | равновмерный свет | мощнее | 6600 Лм/м

подвесное | поворотное | накладное

Helvar OSRAM LED Technology included LEDiL

Типы креплений на H-lux

Линейные светильники

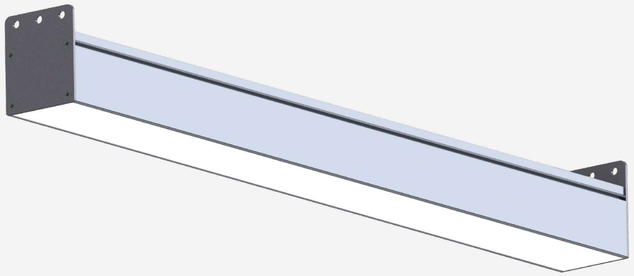

Подвесное S

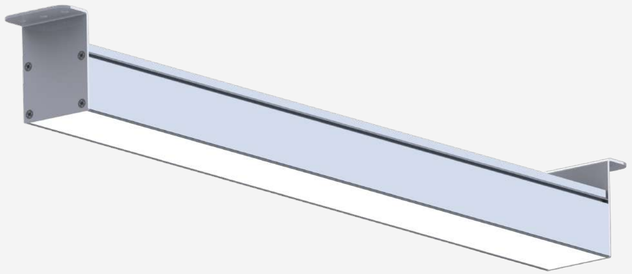

Накладное W2 для IP40/IP54

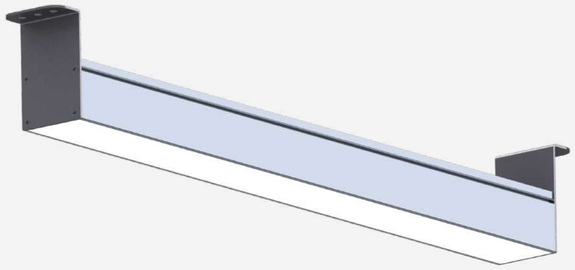

Накладное W4 для IP65

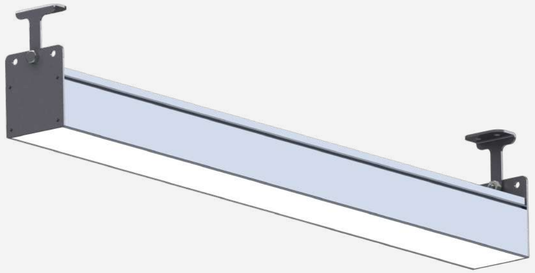

Поворотное P

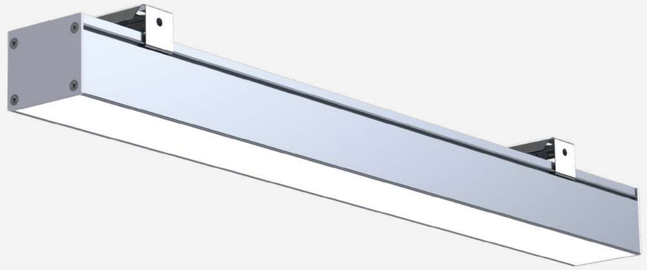

Накладное WM

«Транзитное» подключение в H-lux

Линейные светильники

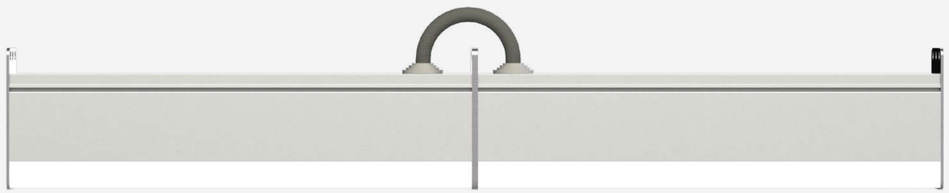

для IP40

для IP54/IP65

для IP54/IP65

для IP65

Виды соединений в H-lux

Линейные светильники

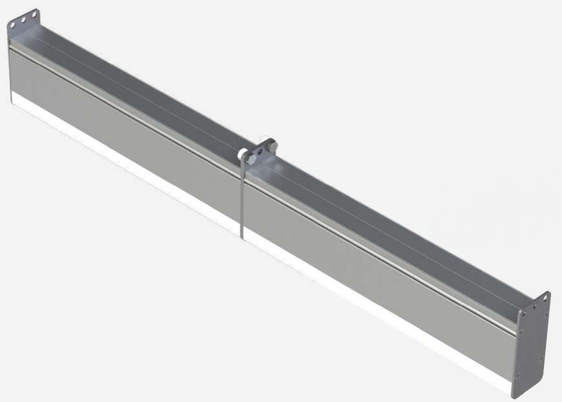

I - образное

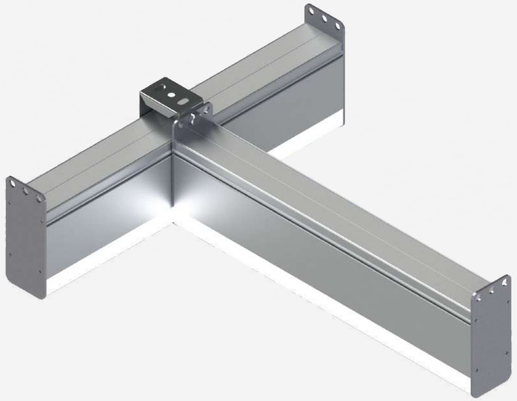

T - образное

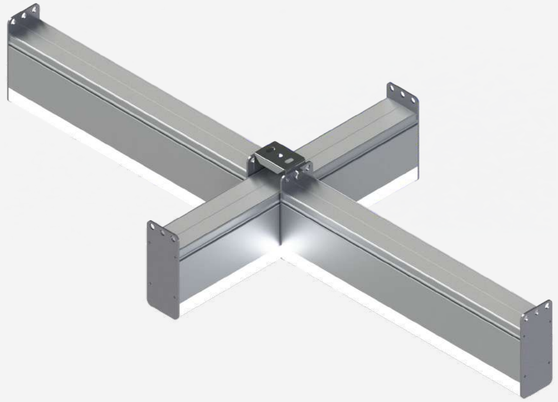

X - образное

S - образное

RAYLUX

ПРОИЗВОДИТЕЛЬ СВЕТОДИОДНОГО ОСВЕЩЕНИЯ

420059, Россия
г. Казань, ул. Роторная 1Е

Телефон
+7 (965) 584-93-56

E-mail
info@raylux.ru

www.raylux.ru